Deutsch

Gebrauchs- und Montageanleitung

Messkammer A554 2301

Sehr geehrter Kunde,

vielen Dank, dass Sie sich für eines unserer Produkte entschieden haben.

Lesen Sie die Gebrauchs- und Montageanleitung sorgfältig durch, bevor Sie das Gerät in Betrieb nehmen. SUTO iTEC GmbH haftet nicht für Schäden, die durch nicht bestimmungsgemäßen Gebrauch, falsche Montage oder falsche Bedienung verursacht werden.

Sollte das Gerät auf eine andere Art und Weise, wie in der Anleitung beschrieben, benutzt werden, entfällt die Garantie und SUTO iTEC GmbH wird von jeglicher Haftung ausgeschlossen.

Das Gerät ist ausschließlich für den beschriebenen Zweck bestimmt und darf nur dafür verwendet werden.

SUTO iTEC GmbH bietet keine Garantie für andere Anwendungen.

Inhaltsverzeichnis

1. Sicherheitshinweise.....4
2. Anwendung.....6
3. Eigenschaften.....6
4. Technische Daten.....7
4.1 Allgemein 7
5. Technische Zeichnung.....8
6. Installation 9
6.1 Anforderungen.....9
6.2 Vorgehensweise.....9
7. Wartung 9
8. Entsorgung.....10
9. Garantie.....10

1. Sicherheitshinweise

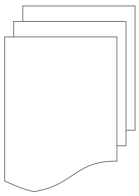

Bitte überprüfen Sie ob diese Gebrauchsanleitung dem Geräte-Typ entspricht.

Bitte beachten Sie in dieser Anleitung alle angegeben Hinweise. Sie beinhaltet wesentliche Informationen, welche bevor und während der Installation, im Betrieb und bei Wartungsarbeiten beachtet werden müssen. Daher ist die Bedienungsanleitung von den Technikern wie auch von dem verantwortlichen Betreiber / Fachpersonal sorgfältig zu lesen.

Die Bedienungsanleitung muss jederzeit und in unmittelbarer Nähe des Einsatzortes verfügbar sein. Im Falle von Unklarheiten oder Fragen bezüglich der Bedienungsanleitung oder dem Gerät, kontaktieren Sie bitte den Hersteller.

WARNUNG!

Druckluft!

Jeglicher Kontakt mit schnell entweichender Druckluft oder berstenden Anlageteilen kann zu schweren Verletzungen oder zum Tod führen!

- Benutzen Sie ausschließlich druckfestes Installationsmaterial.
- Verhindern Sie, dass Personen von entweichender Druckluft oder von berstenden Anlagenteile getroffen werden können.
- Während den Wartungsarbeiten darf kein Druck auf der Anlage herrschen.

WARNUNG!

Unzulässige Betriebsparameter!

Bei Über- oder Unterschreitung der Parameter besteht Gefahr für Mensch und Material und es können Funktions- und Betriebsstörungen auftreten.

- Überschreiten Sie nicht die zugelassenen Betriebsparameter.
- Das Gerät darf nur innerhalb der zulässigen Grenzwerte betrieben werden.
- Über- oder Unterschreiten Sie nicht die zugelassene Lager- und Betriebstemperatur bzw. den Druck.
- Das Gerät sollte regelmäßig gewartet und kalibriert werden (mindestens einmal im Jahr).

Allgemeine Sicherheitshinweise

- Es ist nicht erlaubt das Gerät in explosiver Umgebung zu betreiben.
- Bitte beachten Sie die nationalen Bestimmungen und Sicherheitsvorschriften bevor/während der Installation und im Betrieb.

Hinweis

- Umbauten oder Veränderungen am Gerät sind unzulässig.
- Benutzen Sie bei den Montagearbeiten passendes Werkzeug.

VORSICHT!

Messwerte können fehlerhaft sein!

Das Gerät muss korrekt installiert und regelmäßig gewartet werden, sonst kann es zu fehlerhaften Messwerten und Fehlinterpretationen kommen.

Transport und Lagerung

- Stellen Sie sicher, dass die Transporttemperatur vom Sensor zwischen -30°C... 70°C liegt.
- Es wird empfohlen den Sensor in der Original-Verpackung zu transportieren.
- Stellen Sie sicher, dass die Lagertemperatur des Sensors zwischen -10°C... 50°C liegt.
- Vermeiden Sie direkte UV- und Sonneneinstrahlung während der Lagerung.
- Während der Lagerung sollte die Luftfeuchtigkeit <90% sein; keine Kondensation.

2. Anwendung

Die Messkammer kommt in Druckluftanwendungen in Verbindung mit einem SUTO Taupunktsensor zum Einsatz. Sie stellt sicher, dass die Luft um den Sensor fließt und somit eine schnelle Reaktionszeit bei Taupunktänderungen garantiert wird. Sie darf nur unter Einhaltung der zulässigen Betriebsparameter verwendet werden. Diese können den Technishcen Daten entnommen werden.

Die Messkammer ist nicht für den explosiven Bereich geeignet. Bitte kontaktieren Sie den Hersteller bei einer Nutzung im explosiven Bereich.

Die Messkammer wird hauptsächlich in Druckluftsystemen in der Industrie eingesetzt.

3. Eigenschaften

- Einfache Installation mit vier Befestigungsbohrungen
- Luftanschluss durch 1/4" Klemmverschraubung
- Eingangsventil zur Trennung der Kammer von der Druckluftversorgung
- Nadelventil zur Einstellung des Spülflows
- Anschlussrohr am Ausgang zur Vermeidung von Rückdiffusion
- Passend für alle Taupunktsensoren des Herstellers
- Anbau des Sensors an 1/2" Gewindeanschluss (G- Type)

4. Technische Daten

4.1 Allgemein

CE	
Messmedium	Luft, Gas (nicht-korrosive und nicht explosive Gase)
Betriebstemperatur	-20 °C … 55 °C
Messprinzip	Widerstandsänderung
Feuchte des Messmediums	< 90%, keine Kondensation
Betriebsdruck	bis 1,5 MPa
Material	Edelstahl
Anschluss am Eingang	1/4" Klemmverschraubung
Abmessungen	Siehe technische Zeichnung
Gewicht	850 g

5. Technische Zeichnung

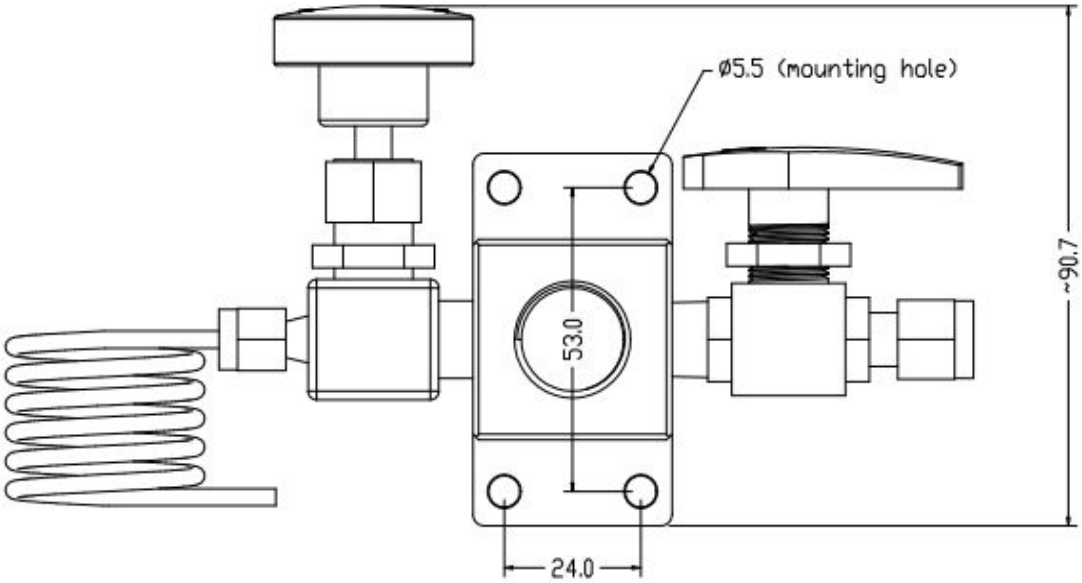

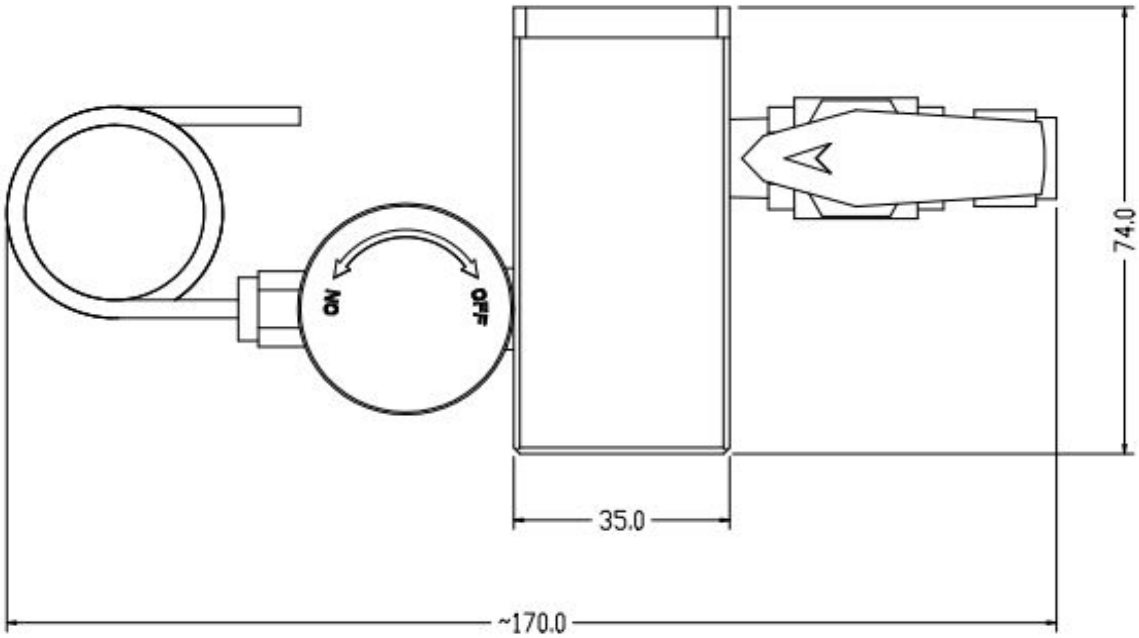

6. Installation

Stellen Sie sicher, dass alle hier aufgelisteten Komponenten mit geliefert wurden.

Anz.	Beschreibung	Teile Nr.
1	Messkammer	A554 2301
1	Bedienungsanleitung	---

6.1 Anforderungen

Der Taupunktsensor wird mittels einer 1/2" Schraubverbindung an der Messkammer befestigt. Die Druckluft bzw. das Gas wird mittels eines 1/4" Rohres mit der Eingangsarmatur verbunden.

6.2 Vorgehensweise

Die folgenden Schritte erläutern eine korrekte Installation.

Installation der Messkammer

1. Befestigen Sie die Messkammer mit den 4 Befestigungslöchern
2. Schrauben Sie den Taupunktsensor auf den 1/2" Schraubanschluss. Stellen Sie sicher, dass der Dichtring richtig positioniert ist.
3. Verbinden Sie die Druckluft / Gas- Versorgung mittels eines !/4" Rohres mit der Eingangsarmatur.
4. Montieren Sie das Ausgangsanschlussrohr mit der Ausgangsarmatur.
5. Schliessen Sie das Nadelventil und öffnen dann das Eingangsventil.
6. Öffnen Sie das Nadelventil, sodass der Durchfluss am Ende des Anschlussrohres ankommt. Je größer der Durchfluss ist, desto schneller ist die Antwortzeit, allerdings auch der Verlust an Luft bzw. Gas.

7. Wartung

Zur Reinigung der Messkammer verwenden Sie nur destilliertes Wasser oder Isopropanol.

8. Entsorgung

Das Gerät, die Zubehörteile und dessen Verpackungsmaterial müssen zu Ihren lokalen, gesetzlich festgelegten Anforderungen entsorgt werden. Die Entsorgung kann auch über den Hersteller erfolgen, hierfür kontaktieren Sie bitte den Hersteller.

9. Garantie

SUTO iTEC GmbH gewährt unter den nachfolgenden Garantiebedingungen 24 Monaten Garantie auf dieses Gerät.
SUTO iTEC GmbH gewährt die Garantie ab dem Zeitpunkt des Ersterwerbes. Bitte melden Sie jegliche Befunde unverzüglich und innerhalb der Garantiezeit. Treten Mängel während der Garantiezeit auf, wird SUTO iTEC GmbH die defekte Einheit, ohne Berechnung der Arbeits- und Materialkosten, reparieren oder austauschen. Allerdings können Gebühren für andere Serviceleistungen anfallen, wie z.B. Transport- und Verpackungskosten
Von der Herstellergarantie ausgeschlossen sind:

- Schäden durch:
  - nicht bestimmungsgemäßen Gebrauch oder Gebrauch unter Nichtbeachtung der Technischen Dokumentation und / oder der Sicherheitsanweisung,
  - Verwendung ungeeigneter Zubehörteile,
  - äußere Einwirkungen (z.B. Transportschäden, Beschädigungen durch Erschütterungen, Überhitzung, Wasser, Feuchtigkeit oder Säuren)

Die Garantie erlischt:

- Wenn das Messinstrument geöffnet wird obwohl keine direkte Aufforderung in dieser Anleitung beschrieben ist.
- Wenn Reparaturen und Abänderungen von dritter, nicht autorisierter Seite vorgenommen wurden.
- Wenn die Seriennummer des Gerätes geändert, entfernt oder unleserlich gemacht wurde.

Weitere Ansprüche, besonders für Schäden die durch äußere Einwirkungen verschuldet sind, sind ausgeschlossen, sofern nicht die Verpflichtung rechtlich bindend ist.

Garantieleistungen bewirken keine Verlängerung der Garantiezeit.

SUTO iTEC GmbH

Werkstr. 2
79426 Buggingen
Germany

Tel: +49 (0) 7631 936889-0
Fax: +49 (0) 7631 936889-19
Email: sales@SUTO-itec.com
Website: http://www.SUTO-itec.com

SUTO iTEC Co., Ltd.

Room 10, 6/F, Block B, Cambridge Plaza
188 San Wan Road, Sheung Shui, N.T.
Hong Kong

Tel: +86 (0) 755 8619 3164
Fax: +86 (0) 755 8619 3165
Email: sales@SUTO-itec.asia
Website: http://www.SUTO-itec.com

All rights reserved ©

Modifications and errors reserved.

measuring_chamber_2301_d_2018-1