希尔思

Be smart. **Measure it.**

S010 / S011

压力变送器

无缝集成至压缩空气系统

压力是压缩空气系统的关键，将压力保持在恒定和可靠的水平至关重要。为节约能源、及早发现设备老化现象、保证生产设备的正常运行，需要对压缩空气的压力进行测量和监控。

SUTO的压力变送器可无缝集成到压缩空气监测系统中，并提供可靠的测量结果。

三种测量范围

- 0 ... 1.6 MPa(g)
- 0 ... 4.0 MPa(g)
- 0 ... 0.16 MPa(abs.)

信号输出

压力变送器提供方便连接的2线制模拟输出版本。

针对现代的监控解决方案，Modbus/RTU版本可轻松地将多个压力变送器连接到一个数据记录仪上。

S010	4 ... 20 mA
S011	Modbus/RTU

优点

- 高精度、经济实惠的工业压力变送器
- 盐雾、温度和湿度测试
- IP67级防护
- 4 ... 20 mA 2线制环路供电或Modbus/RTU接口

多用途工业仪器

- 液压及气压系统
- 工业发动机
- 暖通空调设备
- 冷却系统

技术参数

测量参数

压力	
精度	±0.5 %满量程
测量范围	0 ... 4.0 MPa
响应时间 (t90)	≤1 ms (@ 90 % 满量程)

信号/接口及电源

模拟输出(用于 4 ... 20 mA型))	
信号	4 ... 20 mA, (2线回路供电)
负载	最大250欧姆
现场总线(用于Modbus/RTU型)	
协议	Modbus/RTU
总线长度	≤ 1000 m
电源	
电压	11 ... 36VDC
电流	最大 20 mA
数据接口	
连接	M12 接头

常规参数

材料	
工艺连接	不锈钢 1.4301
外壳	不锈钢 1.4301
金属部件	不锈钢 1.4301
其他	
电气连接	M12 接头
防护等级	IP65
认证	CE
工艺连接	G1/4" (ISO 228/1)
操作条件	
介质温度	-40 ... +85 °C
环境温度	-40 ... +85 °C
存储温度	-40 ... +125 °C

S010 尺寸图 (4 ... 20 mA型)

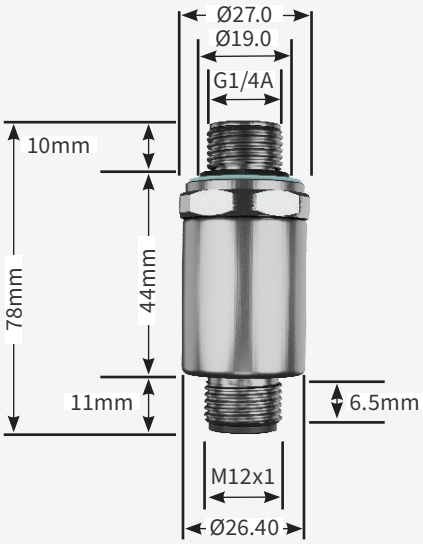

S011 尺寸图 (Modbus/RTU 型)

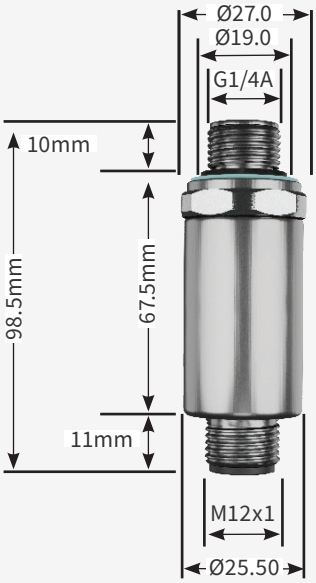

订货单

请查询以下表格向我们的销售人员订购

S010 压力变送器 (4 ... 20 mA)

订货号	描述
S694 3557	压力变送器, 0 ... 1.6 MPa(g), 2线制4 ... 20 mA输出，包括M12接头，G1/4"螺纹
S694 3558	压力变送器, 0 ... 4.0 MPa(g), 2线制4 ... 20 mA输出，包括M12接头，G1/4"螺纹
S694 2564	压力变送器, 0 ... 0.16 MPa(a), 2线制4 ... 20 mA输出，包括M12接头，G1/4"螺纹
A553 0104	5米传感器线, 带M12接头, 一端开线, AWG 24 (0.2 mm^2)
A553 0105	10米传感器线, 带M12接头, 一端开线, AWG 24 (0.2 mm^2)
R200 0030	压力变送器校准，3个校准点

S011 压力变送器 (Modbus/RTU)

订货号	描述
S694 2559	压力变送器, 0 ... 1.6 MPa(g)，Modbus/RTU，包括M12接头，G1/4"螺纹
S694 2562	压力变送器, 0 ... 4.0 MPa(g), Modbus/RTU，包括M12接头，G1/4"螺纹
S694 2563	压力变送器, 0 ... 0.16 MPa(a), Modbus/RTU，包括M12接头，G1/4"螺纹
A553 0104	5米传感器线, 带M12接头, 一端开线, AWG 24 (0.2 mm^2)
A553 0105	10米传感器线, 带M12接头, 一端开线, AWG 24 (0.2 mm^2)
R200 0030	压力变送器校准，3个校准点

www.suto-itec.com sales.cn@suto-itec.com

亚洲版本 (中文) - 24-1. © 2024 SUTO iTEC GmbH. www.suto-itec.com